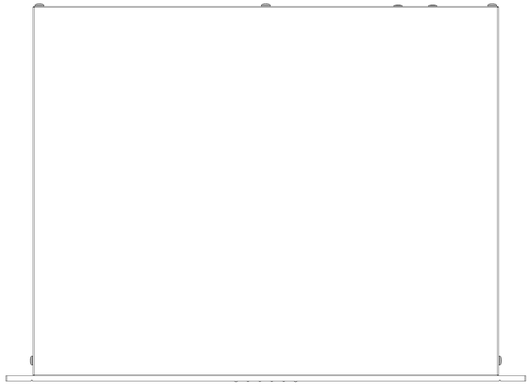

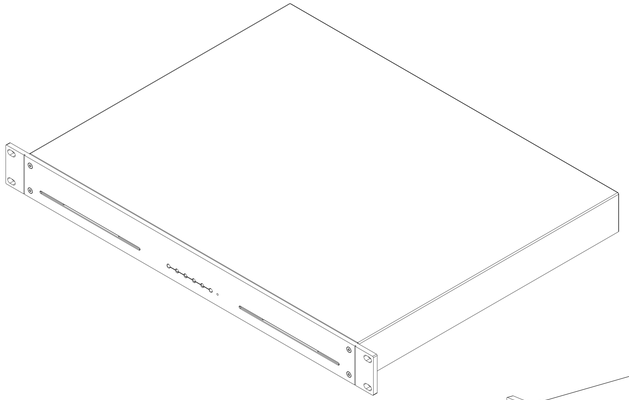

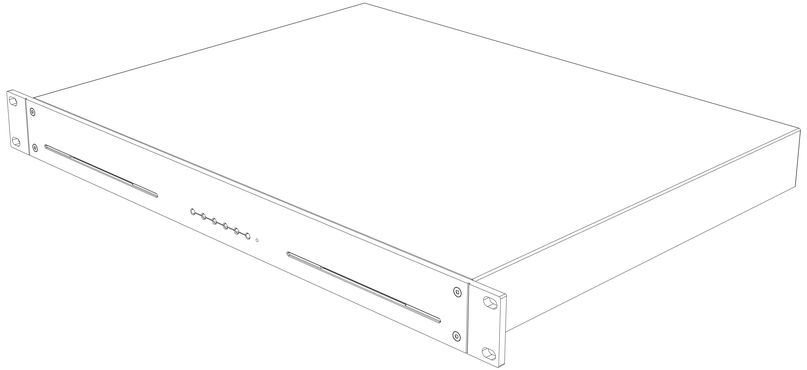

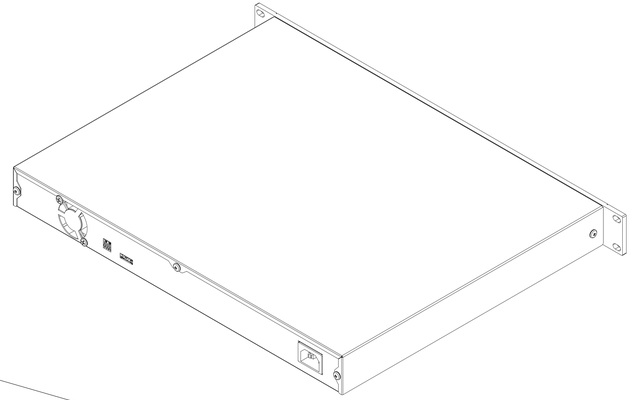

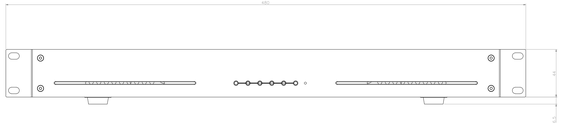
482
44.5

245