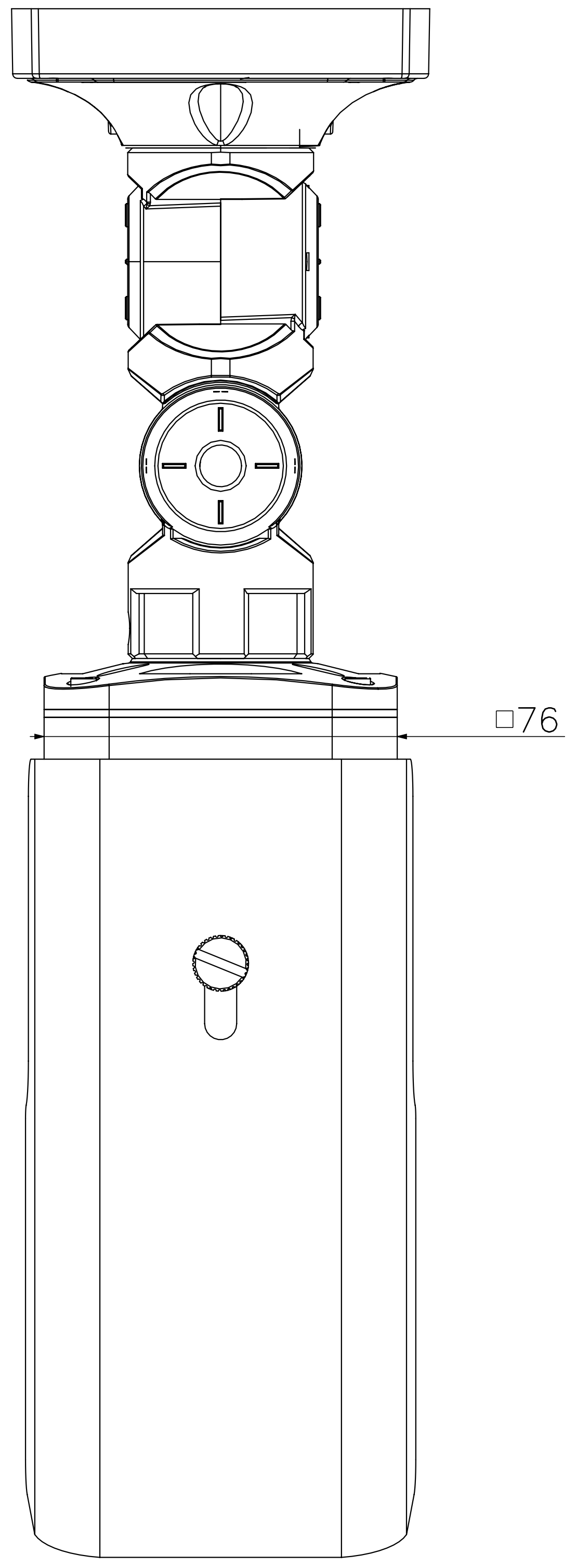

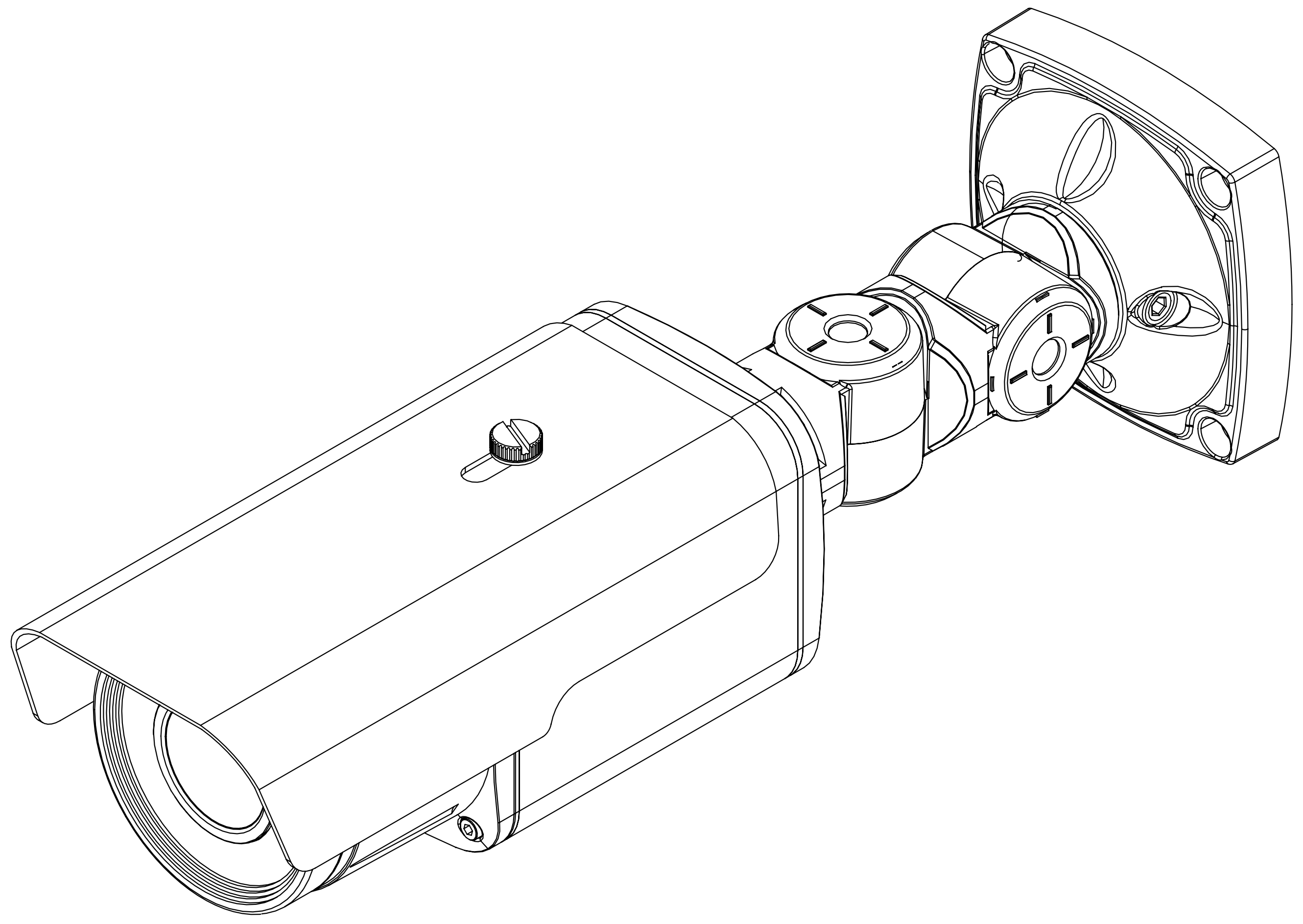

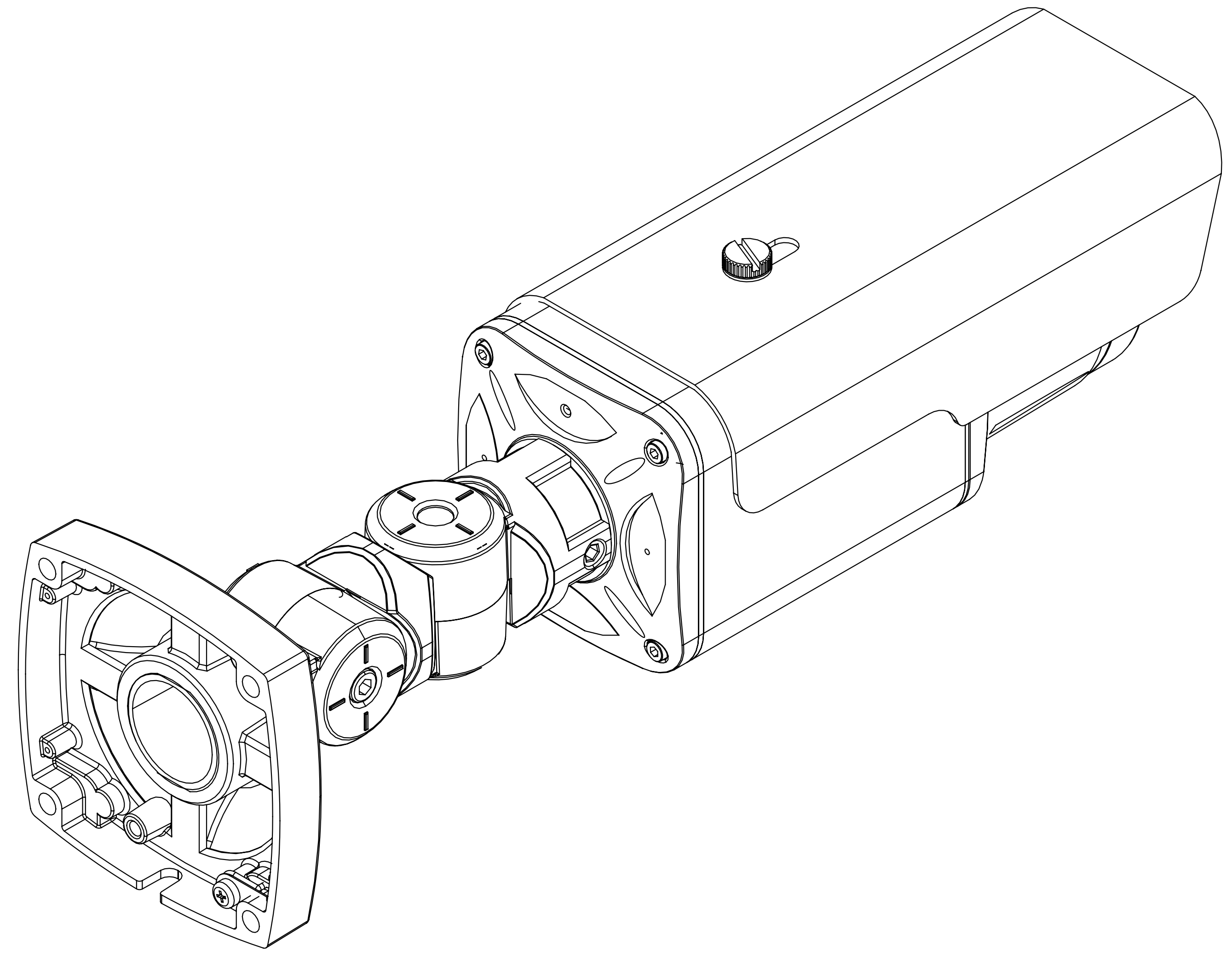

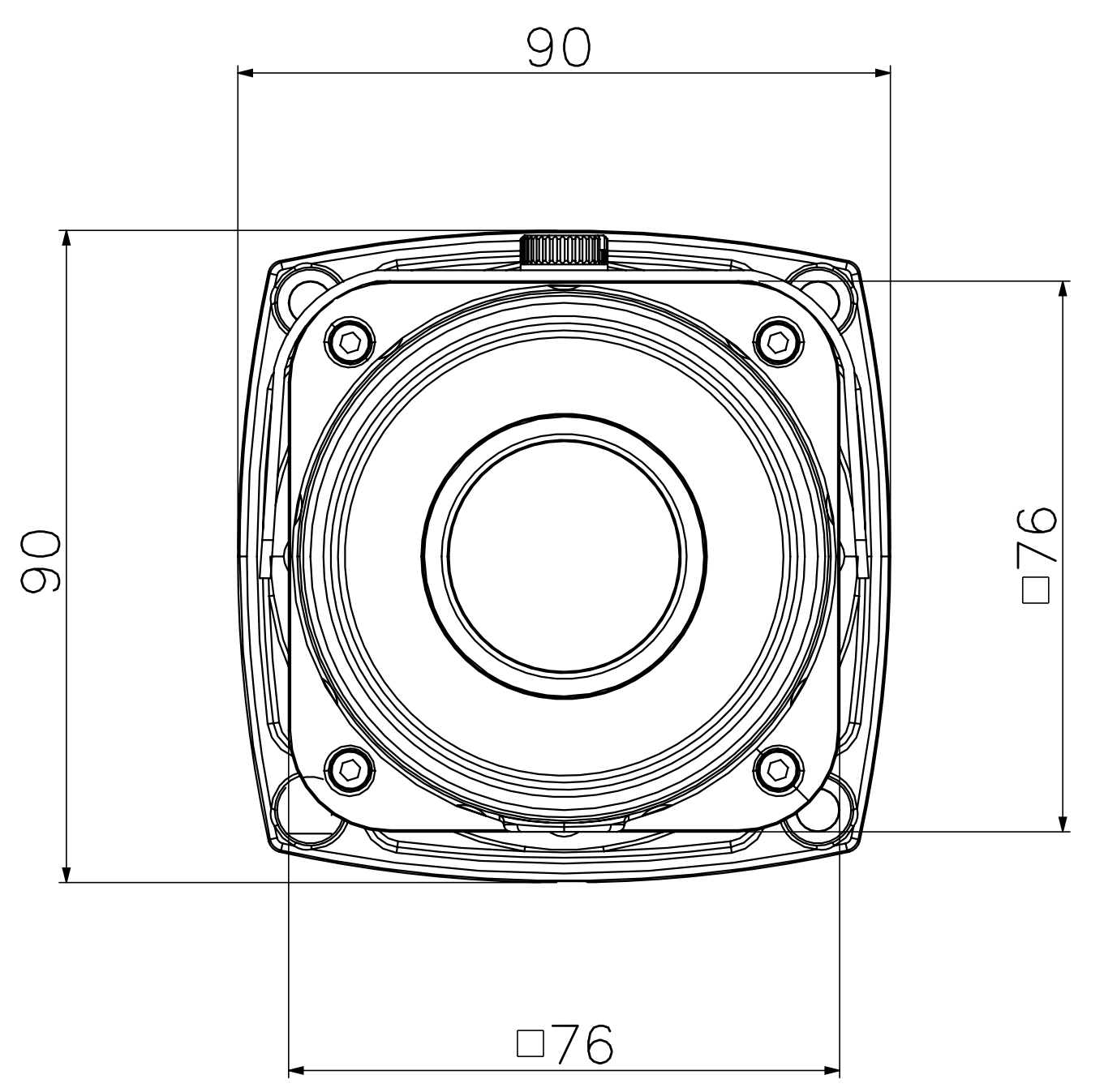

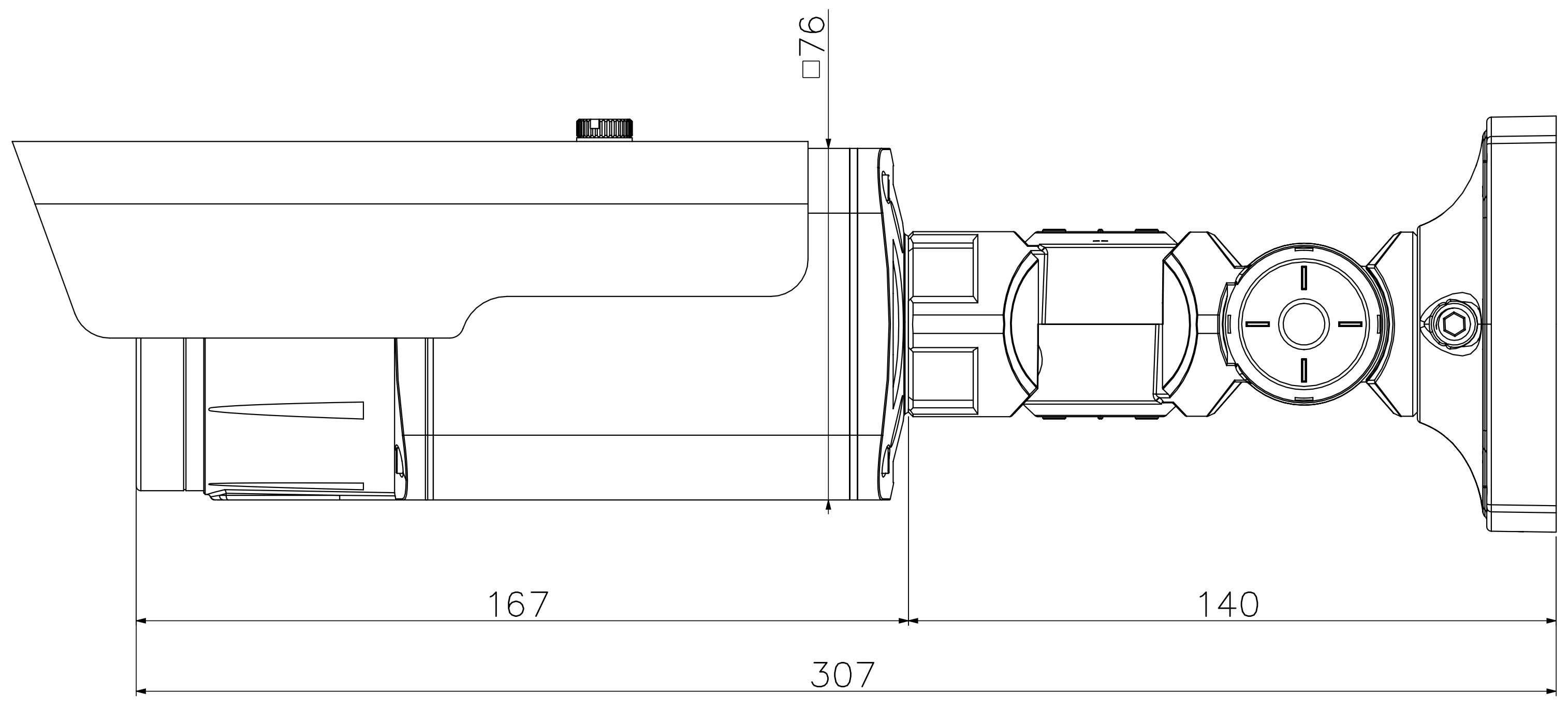

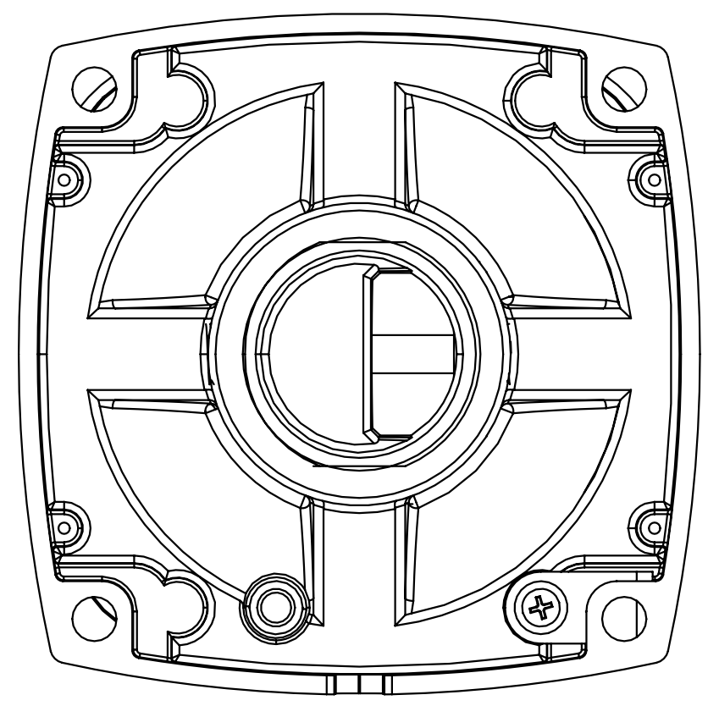

B N : Burr 제거
Ⓡ : C0.3 또는 R0.3 이하

T N : Chip 불가
B S : Burr 면

F N : 표면 처리 불가
N N : 위치 관계 무관

F B : 처리전 치수
F A : 처리후 가공

[ ] : 외관 등급
<=> : 로라 방향

지정 등급 4 등급

각도 ± °

지정 공차 범위(±)

| 호칭치수 \ 등급 | 1 급 | 2 급 | 3 급 | 4 급 | 5 급 |
|---|---|---|---|---|---|
| 4 이하 | 0.1 | 0.1 | 0.1 | 0.2 | 0.5 |
| 4 ~ 16 이하 | 0.1 | 0.1 | 0.2 | 0.3 | 0.8 |
| 16 ~ 63 이하 | 0.1 | 0.2 | 0.3 | 0.5 | 1.2 |
| 63 ~ 250 이하 | 0.2 | 0.3 | 0.5 | 0.8 | 1.8 |
| 250 ~ 1000 이하 | 0.3 | 0.5 | 0.8 | 1.2 | 3.0 |
| 1000 ~ 2000 이하 | | 0.8 | 1.2 | 1.8 | 5.0 |

사상 ~ ▽ ▽▽ ▽▽▽ ▽▽▽▽

척도 1/1

재질

열처리

표면처리

품명

15.06.23 신규 변경인

| 승인 | 검도 | 설계 | 제도 |
|---|---|---|---|
| 정경주 | | 최승관 | 최승관 |

관계 도번

도번

A0 IDIS CO.,LTD